Виконавча схема

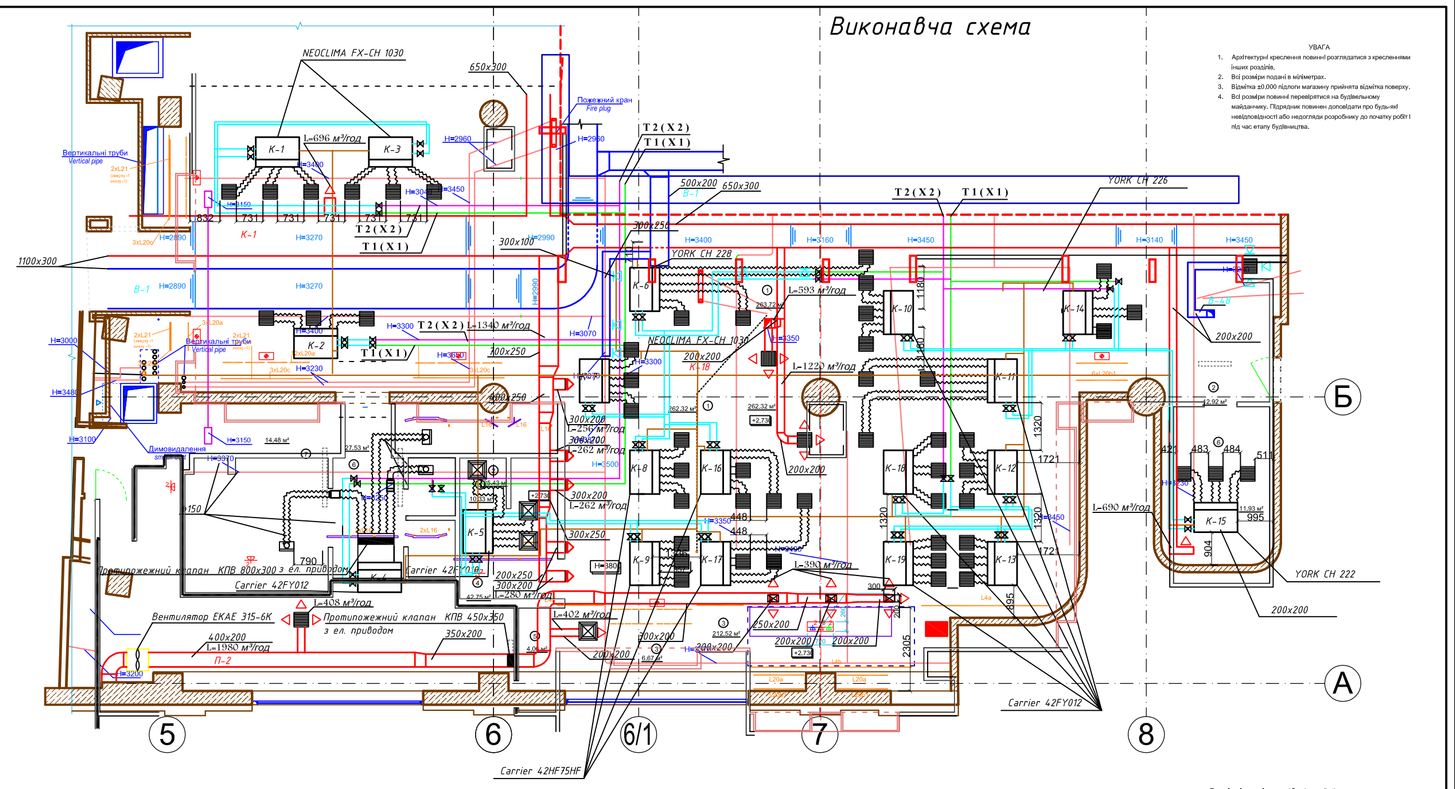

УВАГА.

1. Архітектурні креслення повинні розглядатися з кресленнями інших розділів.
2. Всі розміри подані в міліметрах.
3. Відмітка ±0.000 підлоги магазину прийнята відносно поверху.
4. Всі розміри повинні перевірятися на будівельному майданчику. Порушення повинен доповідати про будь-які невідповідності або недоліки розробнику до початку робіт і під час етапу будівництва.

K-1...K-19 - Фанкойли

Однорядна решітка

- Існучі сталеві труби
- Труби Rehau
- Труби PVH
- Існучі дренажні труби

- Припливні повітроводи ізоловати мінеральною ватою PAROC фольгованої S=50мм

- Адаптер

- Адаптер (Вид з боку)

Умовні позначення / LEGEND

- Існучі стіни та перегородки / Existing walls and partitions
- Перегородки до підвісної стелі / Plasterboard wall up to suspended ceiling
- Протипожежні перегородки EI 45 / Fireproof partition wall
- Відмітка рівня чистої підлоги / Finished floor level
- Висота приміщення до стелі / Room height up to the ceiling
- Номер приміщення / Room number
- Проекція стелі і проміжів в плані / Ceiling and niches projection

Експлікація приміщень / Premises explication

Номер приміщ. згідно плану	Найменування / Name	Площа, м² Area, m²	категорія приміщення premises category
1	Торгівельний зал / Trade hall	260,50	
2	Кімната швей / Tailor's room	12,50	
3	Прибори прибирання / Utility room	6,44	
4	Приміщення підготовки товару для продажу / Goods preparation premises	43,75	
5	Примірочні / Fitting room	16,33	
6	Примірочні / Fitting room	27,50	
	Разом / Total	362,73	

Примітки

1. Місце встановлення світлодіодних підсвіток та розрізи див. арх. АР XX.

COMENTS

1. Positions of led strip and sections see layouts AP 19-21.

Зм.	Кол.уч.	Лист	№ докум.	Підпис	Дата	ОВ
Розробив	Васильєв Д.І.					Проект магазину "Calzedonia" в торговому центрі "Мандарин-Плаза" 2 поверх по вул. Василівській 4 м. Київ
Перевірив	Васильєв І.А.					CONTEMPORARY ZONE
						Вентиляція і кондиціонування
						Стадія: П; Аркуш: 1; Аркушів: 5
						ТОВ "Агростройвентиляція"

Схема К-1, П-2, В-1, В-48, В-3. Схема подачі та звороту тепло/холодоносія, кондесатовідводу Т-1, Т-2, К-1

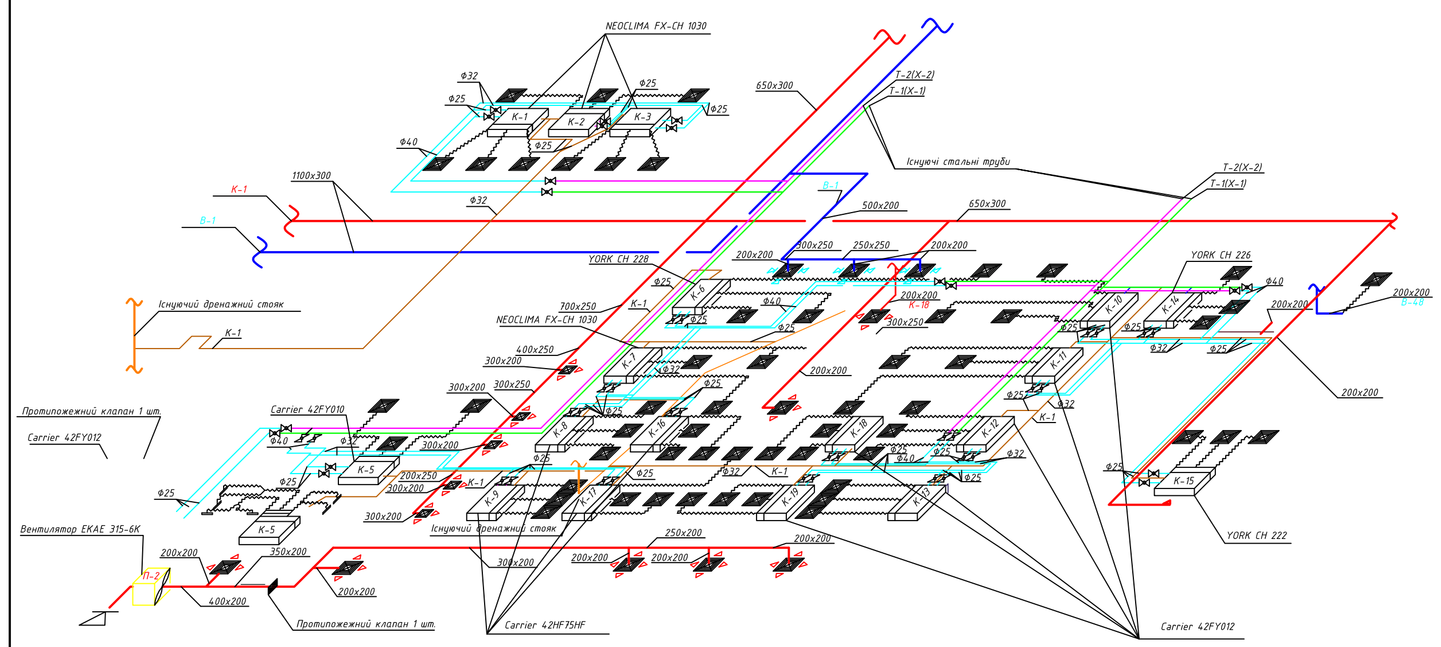

- Подітороподільник 500x500
- Гнучкий повітропровід Ø200

- Існучі сталеві труби
- Труби Rehau
- Труби PVH
- Існучі дренажні труби

Зм.	Кол.уч.	Лист	№ докум.	Підпис	Дата	ОВ		
Розробив	Васильєв Д.І.					Проект магазину "Calzedonia" в торговому центрі "Мандарин-Плаза" 2 поверх по вул. Василівській 4 м. Київ		
Перевірив	Васильєв І.А.					CONTEMPORARY ZONE		
						П-1, П-2,В-1,В-2,В-3, Т-1, Т-2, К-1	Стадія: П; Аркуш: 2; Аркушів: 5	
							ТОВ "Агростройвентиляція"	

Характеристика опалювально-вентиляційних систем

Позначення системи	Кількість систем	Назва обслуговуючого приміщення	Тип установки	Вентилятор L, м /год	Вентилятор P, Па	Вентилятор n, об/мин	Електродвигун N, кВт	Електродвигун n, об/хв	Повітронагрівач Тип	Повітронагрівач №	Повітронагрівач Кіл-ть	Повітронагрівач Т-ра нагріва, С от	Повітронагрівач Т-ра нагріва, С до	Витрата тепла, Вт	Витрата холоду, Вт	Примітка Сумарна витрата холоду, Вт
К14	1	Торговий зал	Фанкойл YORK CH 226	1253			0,162							9800	7599	Qхол.7599
К4,10-13, 18,19	7	Торговий зал	Фанкойл Carrier 42FY012	2410			0,211							17110	11900	Qхол.83300
К5	1	Торговий зал	Фанкойл Carrier 42FY010	1340			0.182							11911	8051	Qхол.8051
К8,9,16, 17	4	Торговий зал	Фанкойл Carrier 42HF75HF	1580			0.190							9800	7500	Qхол.30000
К14	1	Кімната швеї	Фанкойл YORK CH 222	956			0.171							7304	5570	Qхол.5570
К6	1	Торговий зал	Фанкойл YORK CH 228	1210			0.173							12739	9974	Qхол.9974
К1-3,7	4	Торговий зал	Фанкойл NEOCLIMA FX-CH 1030	1480			0.196							10800	8550	Qхол.34200

Відомість робочих креслень

Лист	Назва	Примітка
1	Загальні дані	
2	Вентиляция.Кондиціонування	
3	Специфікація обладнання і матеріалів	

1. Проект розроблен на основі архітектурно-будівничого завдання 2. Згідно к СНіП 2.04.05 - 91 "Отопление, вентиляция і кондиціонування" розрахункові параметри зовнішнього повітря були прийняті:
   - температура холодного періода для проектування систем опалення і вентиляції повітря - 22 °С,
   - температура теплого періода для проектування систем кондиціювання +32°С.
3. розрахункова температура внутрішнього повітря принята для холодного періода года 20 °С.
4. Повітропроводи вентсистем виконати з оцинкованої сталі.
5. Повітропроводи від фанкойлів до повітророзподільників виконати з гнучких повітропроводів.
6. Монтаж, випробування, прийому і пуск в експлуатацію системи опалення виконати згідно з технічними умовами СНіП 3.05.01-85 "Внутренние санитарно технические системы".

Взам. инв. N | Подпись и дата | Инв. N подл.

Зм.	Кол.уч.	Лист	№ докум.	Подп.	Дата	ОВ
						Реконструкція торгового приміщення "Мандарин-Плаза" магазин Contemporary по вул.Бассейной в г.Киев
ГАП						Тепло/ холодопостачання і загальнообмінна вентиляція
Розробив		Васильєв Д.І.				Стадія: П; Лист: 3; Листів: 5
Перевірив		Васильєв І.А.				Загальні дані
						ТОВ "Агростройвентиляція" м.Київ

Позиція	Назва і технічна характеристика	Тип, марка,	Код обладнання,	Завод-виробник	оди-ниця вимру	Кількість	Маса одиниці, кг	Примітка
1	2	3	4	5	6	7	8	9
	Кондиціонування, теплохолодопостачання. Системи К1...К19				шт			Поставка орендодавця
1	Фанкойл YORK CH 226				шт	1		Поставка орендодавця
2	Фанкойл Carrier 42FY012				шт	7		Поставка орендодавця
3	Фанкойл Carrier 42FY010				шт	1		Поставка орендодавця
4	Фанкойл Carrier 42HF75HF				шт	4		Поставка орендодавця
5	Фанкойл YORK CH 222				шт	1		Поставка орендодавця
6	Фанкойл YORK CH 228				шт	1		Поставка орендодавця
7	Фанкойл NEOCLIMA FX-CH 1030			"NEOCLIMA" Італія	шт	4		
8	Труби Rehau RAFITTAN pink RE- XA Ø25			"Rehau" Німеччина	м	184		
9	Ø32				м	83		
10	Ø40				м	57		
11	Труби ПВХ Ø25				м	96		
12	Ø32				м	63		
13	Ізоляція K-flex S=9 мм для труб Ø25			"L'isolante-K-flex" Італія	м	184		
14	Ø32				м	83		
15	Ø40				м	57		
16	Кран шаровий Ду 25			"Danfoss" Данія	шт	30		
17	Кран шаровий Ду 15			"Danfoss" Данія	шт	15		
18	Автоматичний повітровідвідник				шт	15		
19	Повітропровід ізольований гнучкий Ø200				м	190		
20	Однорядна решітка 400x400				шт	55		
21	Перехідний адаптер від фанкойлів до повітропроводів 1000x300x250(h)				шт	55		
22	Перехідний адаптор до повітророзподільника				шт	46		
23	Щиток паралельної работи фанкойлів			Агростройвентиляция	шт	3		

Взам. инв. N | Подпись и дата | Инв. N подл.

Зм.	Кол.уч.	Лист	№ докум.	Подп.	Дата	ОВ
						Реконструкція торгового приміщення "Мандарин-Плаза" магазин Contemporary по вул.Бассейной в г.Киев
ГАП						Тепло/ холодопостачання і загальнообмінна вентиляція
Розробив		Васильєв Д.І.				Стадія: П; Лист: 5; Листів: 5
Перевірив		Васильєв І.А.				Специфікація обладнання, виробів і матеріалів
						ТОВ "Агростройвентиляція" м.Київ